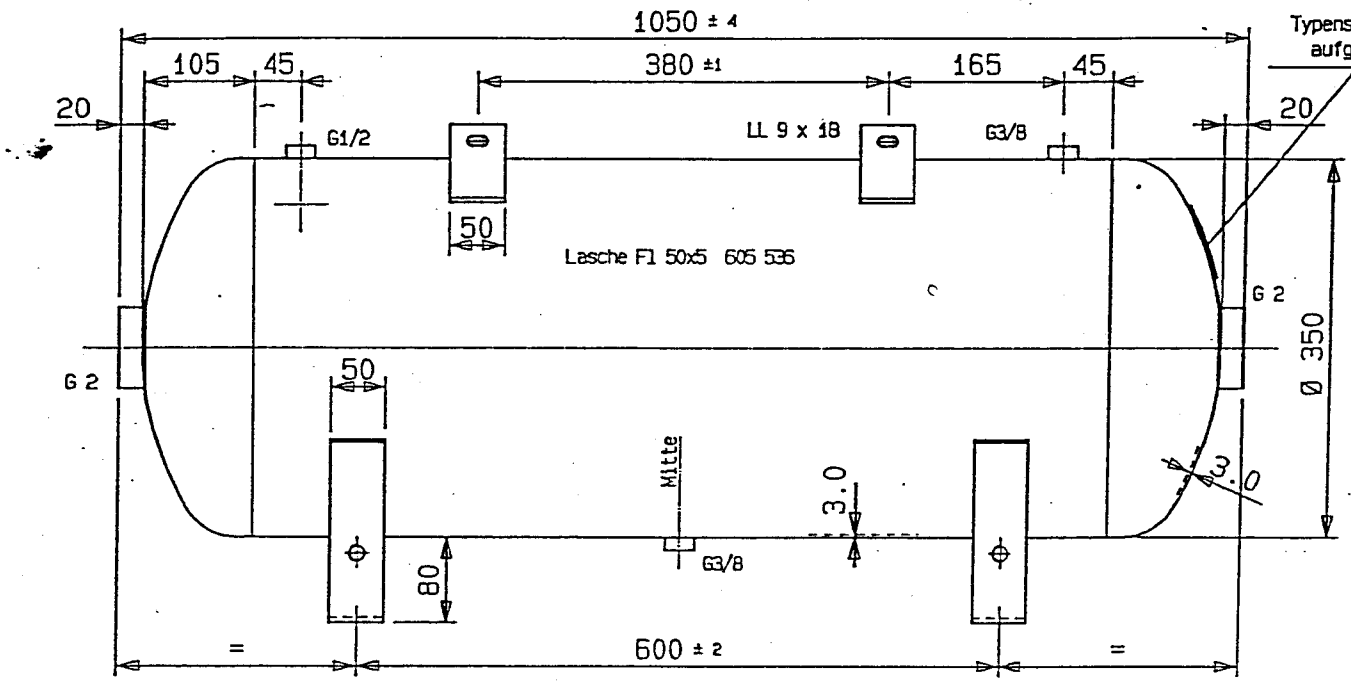

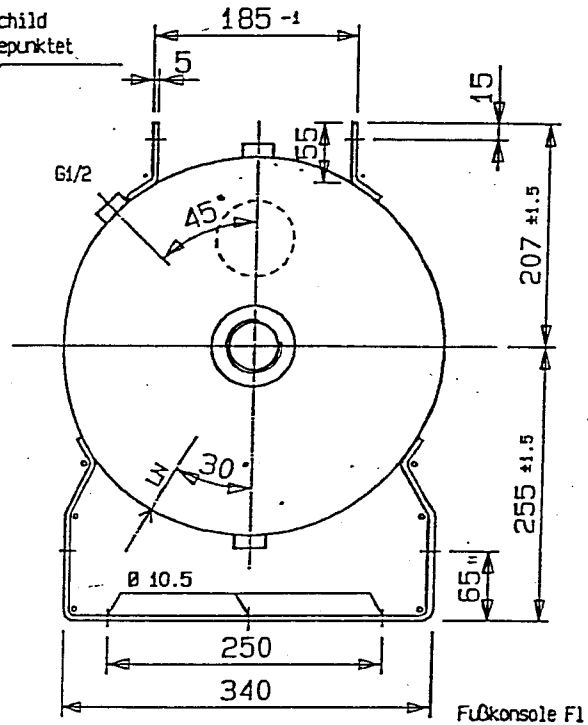

Fußkonsole Fl 50x5
604 515

Rohrgewinde:
zylindrisch nach ISO 228/1-G

Mantelabwicklung
603 329

Muffen innen bündig

Typenschild
605 140

Zul. Betriebsüberdruck : PS = 11 bar; Prüfdruck: PH = 16.5 bar
max. Betriebstemperatur: Tmax = 50 °C
min. Betriebstemperatur: Tmin = -10 °C
Werkstoffe: gem. EN 286 Teil 1, Stahlsorte n. EN 10207
SPH 235 bzw. S 1
Nachweis - WZ n. DIN 50049-2.2
Muffen RSt 37-2 DIN 17100
Schweißausführung u. Zusatzwerkstoffe gem. gültiger Verfahrensprüfung durch Prüfstelle: TÜV Süddeutschland
Bodenform: Korbbogenboden KO n. DIN 28013, kaltverformt
Besichtigungsöffnungen n. EN 286/1 Tabelle 6
Oberflächenschutz: innen: -
außen:
Abnahme: TÜV - Baumuster Ce .. 0036, EG-Richtlinie 87/404/EWG
TÜV-vorgeprüfte u. Zulassungs-Zchgs.Nr. K-SK 3400

Ausführung der Schweißnähte

Rundnaht RN

Längsnaht LN

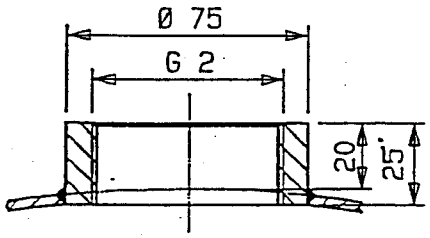

Muffennaht-Boden

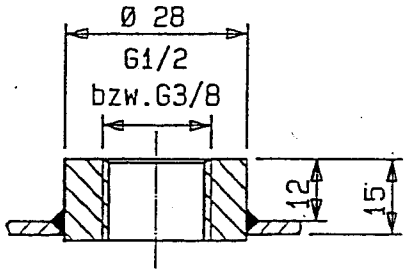

Muffennaht-Mantel

Urheberschutz n. DIN 34, Zuwiderhandlung verpflichtet zu Schadenersatz			
A 1	Neuausgabe / Freigabe	31.03.98	HK
A 0			
Rev	Änderung	Datum	Zeichen

ISO E

Verteiler:
AV-BSB; Beh.Bau;
OS-BSB;

1998	Datum	Name
Bearb:	31.03.	HK
Gepr:		

VIG
Im Ostholz 63
44879 Bochum

Allgemeintoleranzen
Toleranzklasse C

	>2	>30	>120	>400	>1000
B	± 1	± 2	± 2	± 3	± 4
C	± 1	± 3	± 4	± 6	± 8

Kunde: V I G Bochum
Kunden-Nr.:

Benennung
Druckluftbehälter für Kompressoranlagen
90 l - ø 350 - 11 bar

Maßstab 1:5

Art.-/Zeichn.-Nr.: ZS 94 VIG

Blatt 1
1 Bl.

Ursr: 255 617
Ers.f.:
Ers.d.: