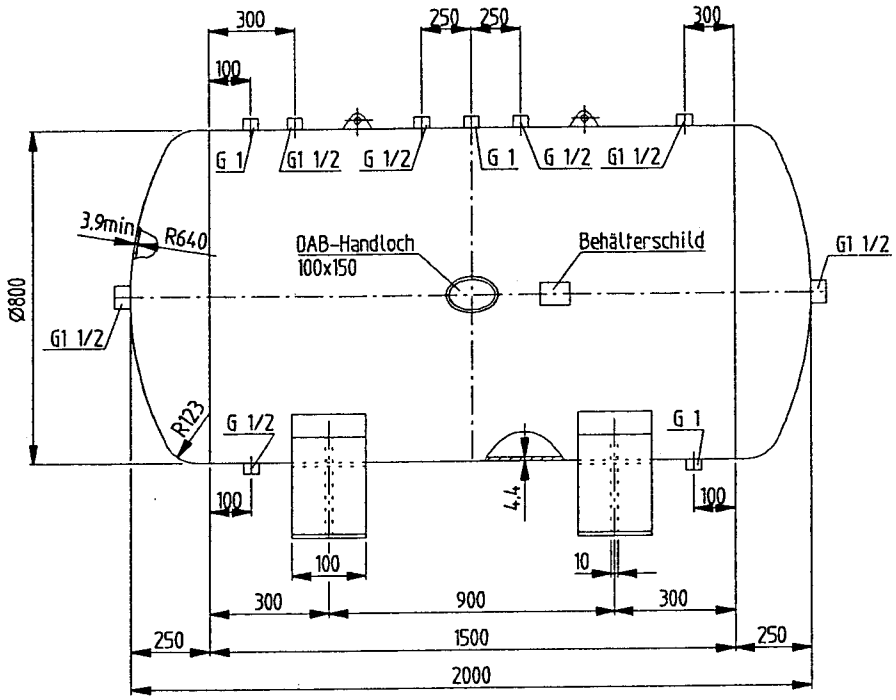

Rundnähte

zyl.Bord ≥ 3.5xBodenwandstärke

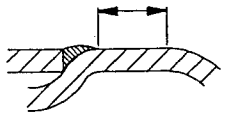

Muffeneinschweißung

Entlüftung- und Ablaßmuffe innen bündig

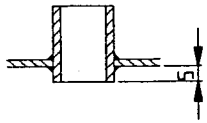

DAB-Handverschluß 100/150

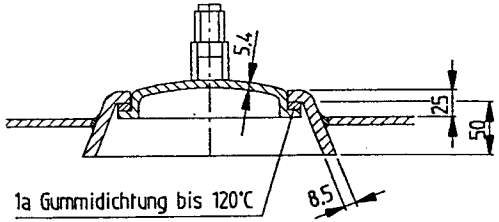

Längsnaht

Inhalt	: 1000 l
Betriebsdruck	: 11 bar
Probedruck	: 15,73 bar
Betriebstemperatur	: 50°C
Medium	: Luft

Material

Mantel/Böden	: H II DIN 50049-3.1B/AD-W1
	: Böden >8 warm verformt nach HP8/1 DIN 28011
Mufen	: DIN 2986 Ausgabe 1959 { St35.8/I DIN 50049-3.1B/AD_W4 / St37.0 DIN 50049-2.2/AD-W4
DAB-Handloch	: RSt37-2 DIN 50049-3.1B/AD-W1
sonst.Material	: RSt37-2
Anschlüsse	: beiderseits E-Hand geschweißt
Längsnaht	: beiderseits UP geschweist
Rundnähte	: UP geschweißt auf Sicke
Berechnungsspannung	: 85% Prüfung nach HP
Schweißzusatz	: OK Autrod S2/OK Flux 10.81 OK43.32
Ausführung	: innen und außen feuerverzinkt

Alle unbemaßten Schweißnähte a ≥ 0,7s

Zulässige Dickenabweichung der Mantelbleche entspr. DIN 10029 Klasse A

DRUCKGERÄTERICHTLINIE (PED) 97/23EG

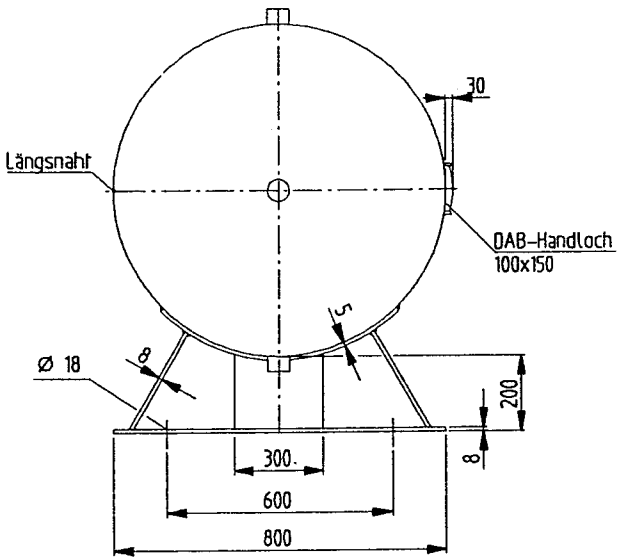

Tragöse

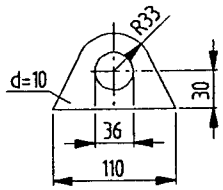

VIG Bochum Vertrieb Industrieller Güter				Zul.Abweichung		Maßstab: —	Papierformat A4
						Auftrags-Nr: Verwendbar für:	
					Datum / Name	Bennenung: Druckluftbehälter 1000 l 11 bar	
				Bearb.	23.04.92		
				Gepr.			
				Name			
				VIG Im Ostholz 63 44879 Bochum Telefon (0234) 472523 Telefax (0234) 476645		Zeichnungsnummer: VIG L-1000-11/V	Artikelnummer: / Blatt: 1 / Von Bl: 1
Zust.	Änderung	Datum	Name			17.5 ZEV-Datei:VIG A4/15	CAD-Zeichnung